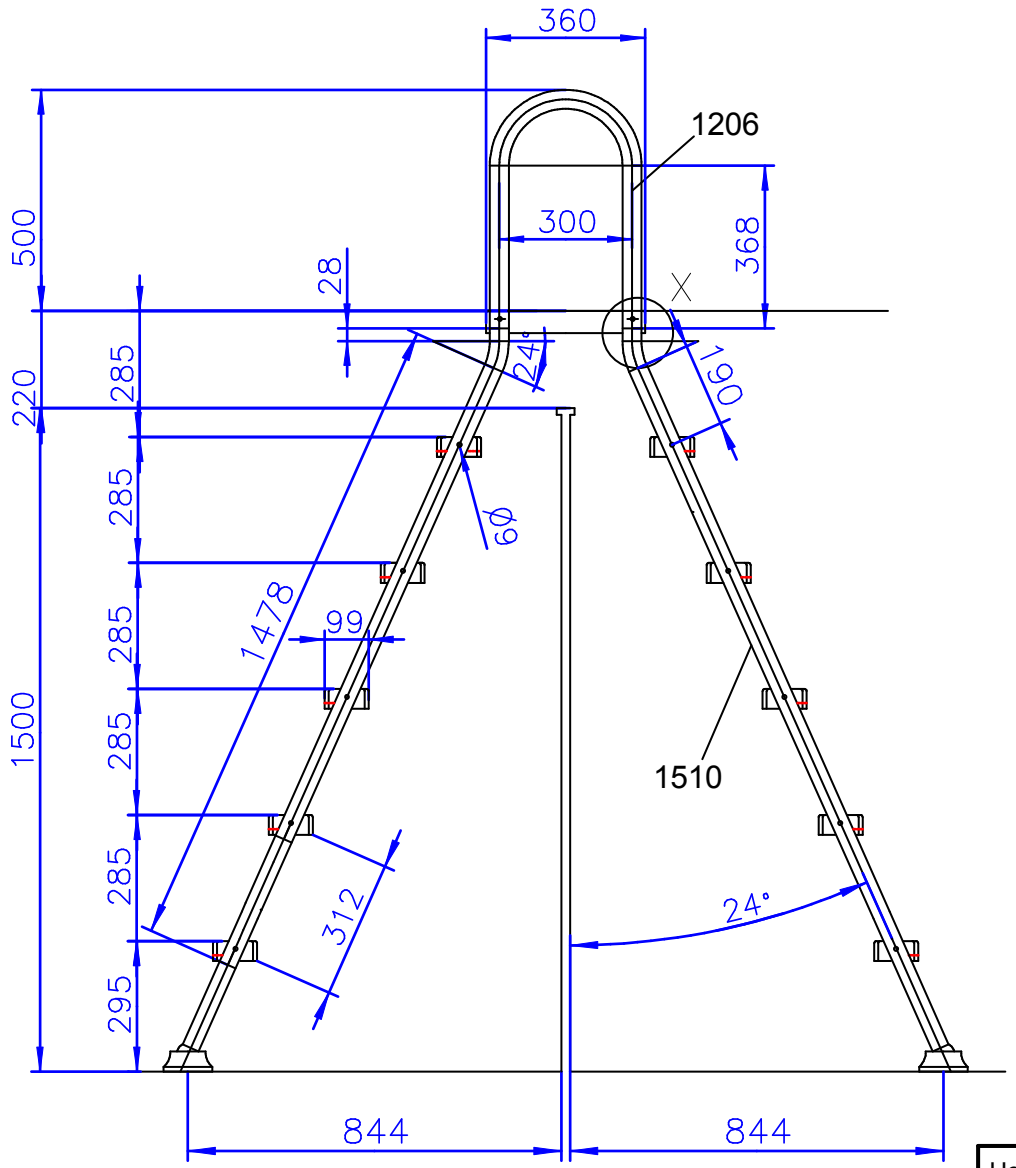

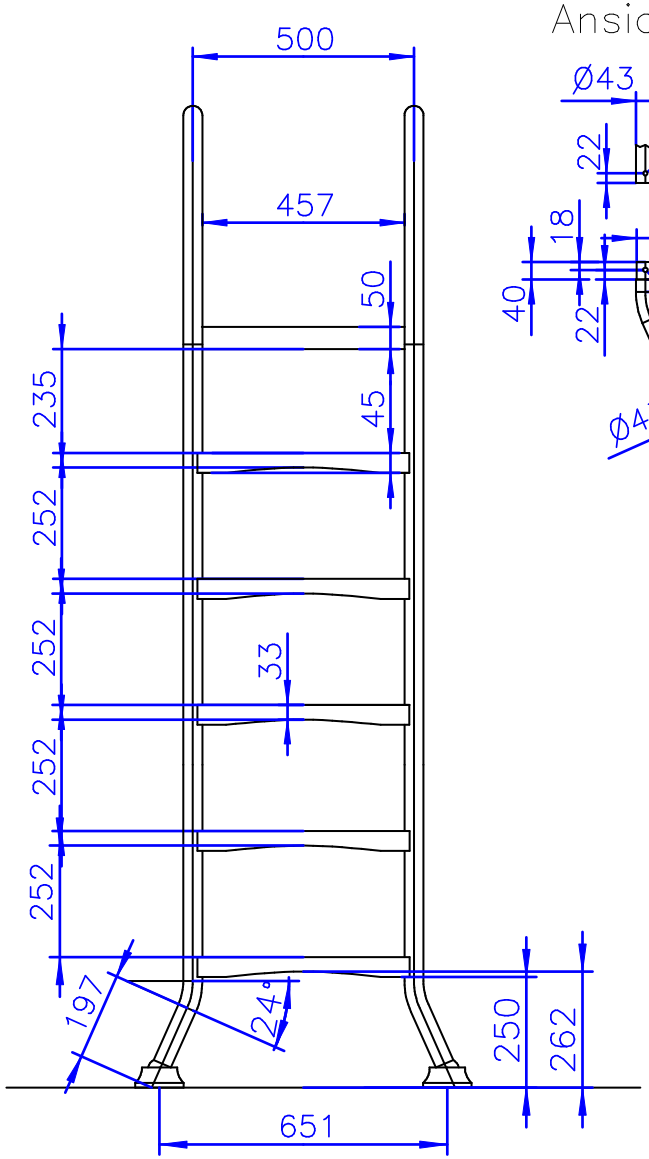

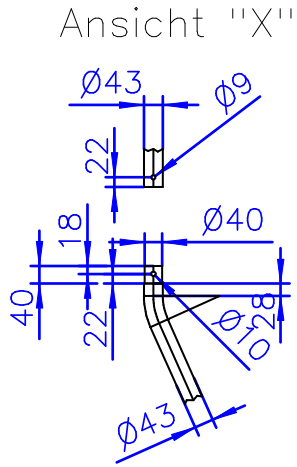

HolmØ 43 | Radius 150 | gestr. Länge

LŠngentoleranzen

von	bis	Abweichungen
10mm	999,9mm	± 1,00mm
1000mm	3999,9mm	± 2,00mm
4000mm	5999,9mm	± 3,00mm
ab	6000,0mm	± 4,00mm

Winkeltoleranzen

von	bis	Abweichung
1°	360°	± 0,5°

Code	Änderung	Datum	Name

2003	Datum	Name
gez.		
gepr.		

Maßstab:

Material: V2A/1.4301

Kunde: .

Kom.: .

Bezeichnung

Hochbeckenleiter 5/5-stufig
1,5m / 1,5m

59 15 15

Änderungen vorbehalten