Aufrollvorrichtung für Schwimmbadabdeckung
Reel for poolcover

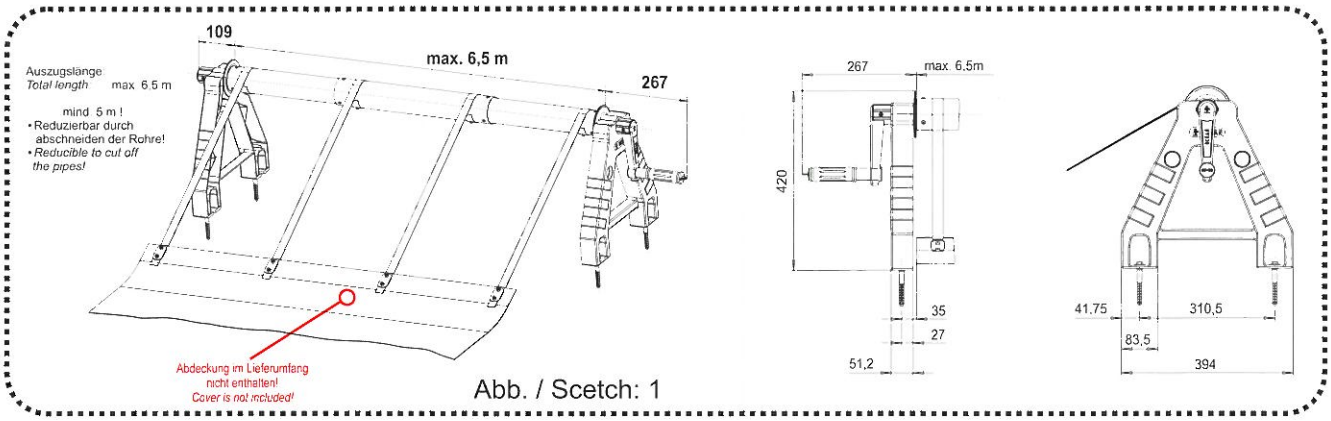

Abb. / Scetch: 1

Lieferumfang (Stückliste) / Parts list:

☐ **OCEAN** Aufrollvorrichtung für Schwimmbadabdeckung, *Reel for poolcover,* — standard weiß *(Art./Ref.: 17.0118)* *standard white*

☐ **OCEAN** Aufrollvorrichtung für Schwimmbadabdeckung, *Reel for poolcover,* — DE LUXE transparent *(Art./Ref.: 17.0119)* *DE LUXE transparente*

			Teil / *Part*
- Basisteil links, rechts / *Basic part left, right*	Abb. / Scetch:	2,3	1
- Aufnahmehülse / *Pipe socket frame* d62, d76, d100	Abb. / Scetch:	2,3	2
- Kurbelarm / *Cranc*	Abb. / Scetch:	3	3
- Abdeckkappe / Cup	Abb. / Scetch:	2	4
- Kurbelhülse / *Cranc cup*	Abb. / Scetch:	3	5
- Griffhülse / *Handle*	Abb. / Scetch:	3	6
- Gleitbuchse / *Bearing*		2,3	7
- Schraubenset-1 (Bodenbefestigung, Teilemontage) *Screw set -1 (for mounting the basic parts)*	Abb. / Scetch:	5	

☐ **OCEAN-Set** Aufrollvorrichtung für Schwimmbadabdeckung, *Reel for poolcover,* — standard weiß *(Art./Ref.: 17.0130)* *standard white*

☐ **OCEAN-Set** Aufrollvorrichtung für Schwimmbadabdeckung *Reel for poolcover,* — DE LUXE transparent *(Art./Ref.: 17.0136)* *DE LUXE transparente*

			Teil / *Part*
- Basisteil links, rechts / *Basic part*	Abb. / Scetch:	2, 3	1
- Aufnahmehülse / *Pipe socket frame* d 74	Abb. / Scetch:	2, 3	2
- Kurbelarm / *Cranc wheel*	Abb. / Scetch:	3	3
- Abdeckkappe / Cup	Abb. / Scetch:	2	4
- Kurbelhülse / *Cranc cup*	Abb. / Scetch:	3	5
- Griffhülse / *Handle*	Abb. / Scetch:	3	6
- Gleitbuchse / *Bearing*	Abb. / Scetch:	2,3	7
- Schraubenset-1 (Bodenbefestigung, Teilemontage) *Screw set -1 (for mounting the basic parts)*	Abb. / Scetch:	5	
- Befestigungsset für Abdeckplane Installation kit for poolcover	Abb. / Scetch:	6	
- Teleskop - Alu - Rohr 3-teilig / Telescopic alu pipe 3 parts	Abb. / Scetch:	4	12, 13

OPTION zu OCEAN - Aufrollvorrichtung / Reel for pool cover :

O 19.0085 Teleskop - Alu - Rohr / *Telescopic alu pipe*

O 17.0138 Lenkrollen / *Swivel caster*

Bei Schäden die durch Nichtbeachtung der Montageanleitung entstehen erlischt der Gewährleistungsanspruch. Für Folgeschäden die daraus resultieren übernehmen wir keine Haftung. Bitte lesen Sie die Montageanleitung genau durch. Technische Änderungen vorbehalten!
The product warranty will be void if the installation and operation not performed as per our installation manual. Please read the enclosed manuals carefully before operating the units. Subjects to technical modification!

Aufrollvorrichtung für Schwimmbadabdeckung
Reel for poolcover

Montage / *Mounting:*

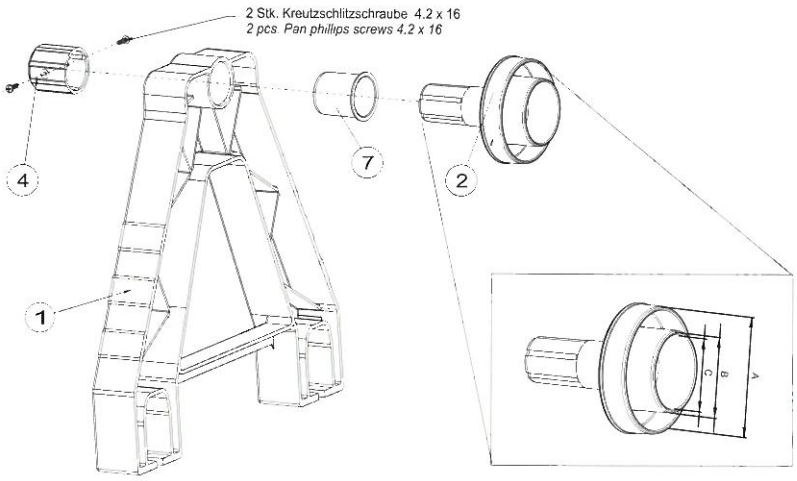

A) Rohr Außendurchmesser
Pipe outside diameter 100,6 mm

B) Rohr Innendurchmesser
Pipe inside diameter 69,4 mm

C) Rohr Außendurchmesser
Pipe outside diameter 62,8 mm

Abb. / Scetch: 2

A) Rohr Außendurchmesser
Pipe outside diameter 100,6 mm

B) Rohr Innendurchmesser
Pipe inside diameter 69,4 mm

C) Rohr Außendurchmesser
Pipe outside diameter 62,8 mm

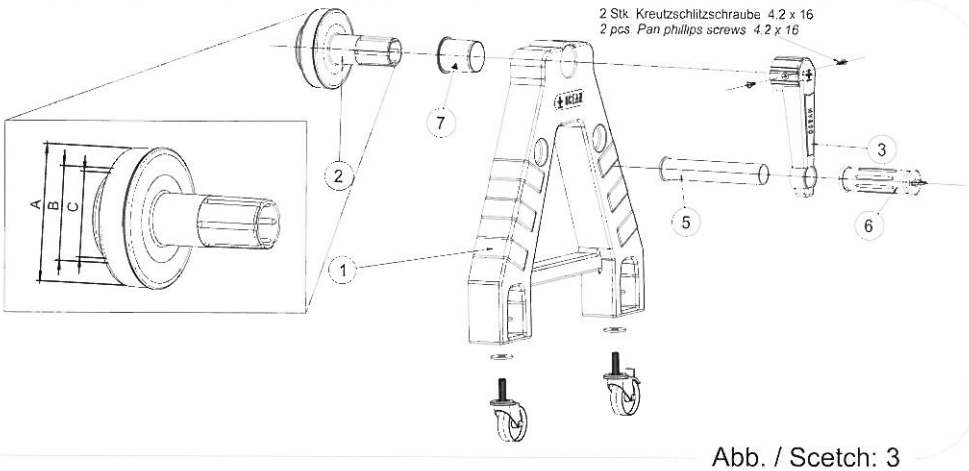

Abb. / Scetch: 3

STANDARD

Befestigung Basisteil mit Schraube
Mounting of frame with screws

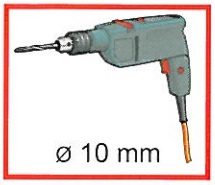

Bohrung zur Befestigung vom Basisteil
Borehole for mounting the basic part

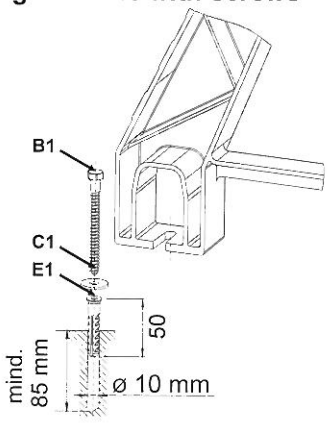

OPTIONAL

Befestigung Basisteil mit Lenkrolle
Mounting of frame with swivel casters

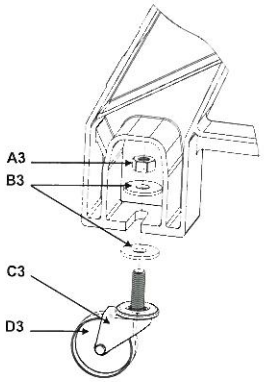

Aufrollvorrichtung für Schwimmbadabdeckung
Reel for poolcover

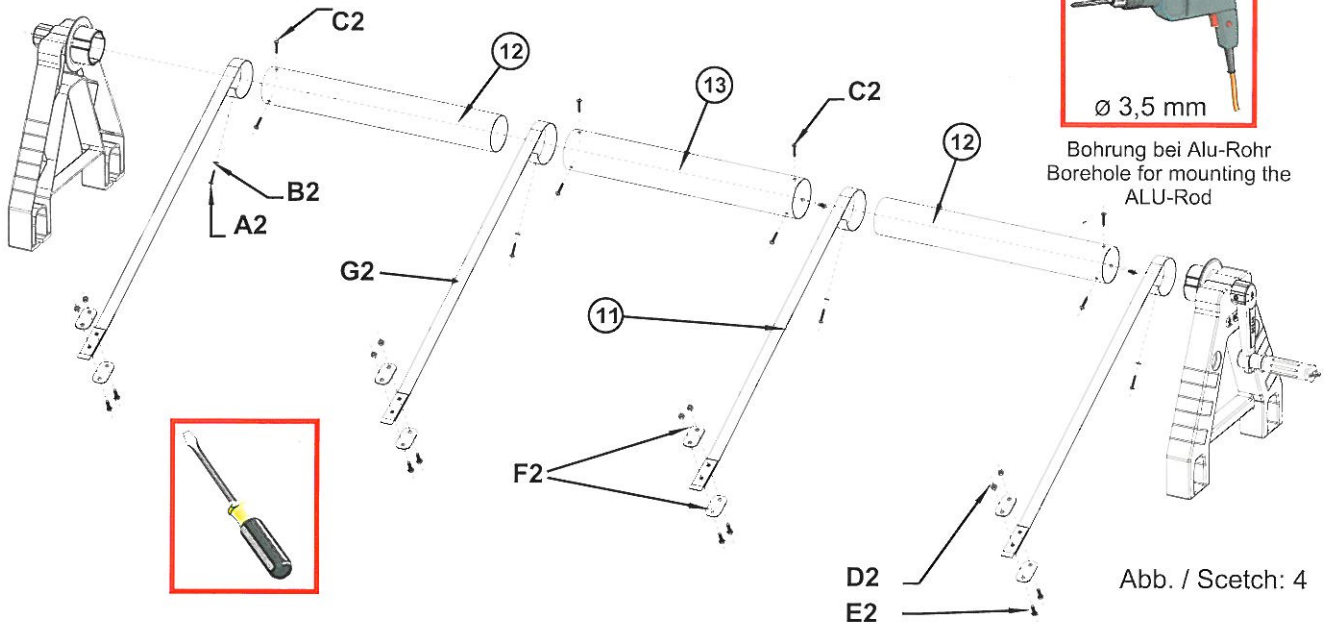

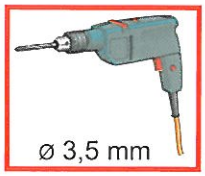

Bohrung bei Alu-Rohr
Borehole for mounting the ALU-Rod

Abb. / Scetch: 4

Abb. / Scetch: 5

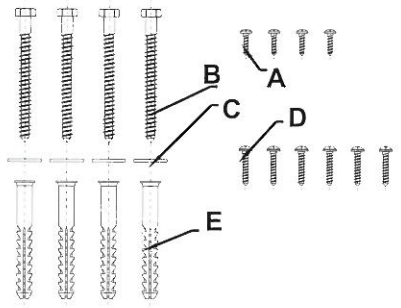

Schraubenset - 1
(Zur Befestigung der Basisteil)
Screw set 1
(For mounting the basic part):

Art. Nr.: / *Ref.Nr.:* **08.0204** A

80203 A

A1: Kreuzschlitzschraube / *Pan phillips screw*	(4 Stk./*pcs.*)	4,2 x 16
B1: Sechskantschraube / *Hex head screw*	(4 Stk./*pcs.*)	M8 x 90
C1: Beilagscheibe 8 / *Washer*	(4 Stk./*pcs.*)	
D1: Kreuzschlitzschraube / *Pan phillips screw*	(6 Stk./*pcs.*)	4,8 x 25
E1: Dübel / *Plug*	(4 Stk./*pcs.*)	10 mm

Abb. / Scetch: 6

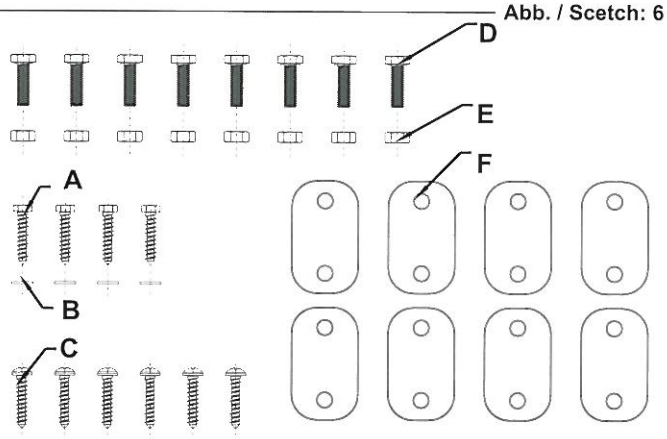

Befestigungsset für Abdeckplane
Mounting kit for poolcover

Art. Nr.: / *Ref.Nr.:* **17.0492**

A2: Sechskantschraube / *Hex head screw*	(4 Stk./*pcs.*)	4,8 x 25
B2: Beilagscheibe 5 / *Washer*	(4 Stk./*pcs.*)	
C2: Kreuzschlitzschraube / *Pan phillips screw*	(6 Stk./*pcs.*)	4,8 x 25
D2: Kunststoff - Sechskantschraube *Plastic Hex head screw*	(8 Stk./*pcs.*)	M6 x 20
E2: Kunststoff - Sechskantmutter *Plastic Hexagon nut*	(8 Stk./*pcs.*)	M6
F2: Befestigungsplättchen / *Fixing parts for poolcover*	(8 Stk./*pcs.*)	53 x 31,5 x 2 mm
G2: Zurrband / *Lashing strap*	(4 Stk./*pcs.*)	

Abb. / Scetch: 7

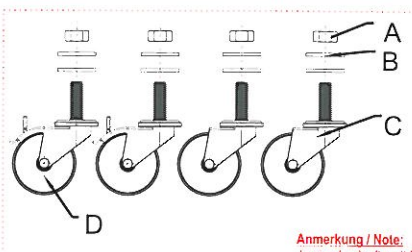

Lenkrollenset
Swivel caster:

Art. Nr.: / *Ref.Nr.:* **17.0138**

A3: Sechskantmutter / *Hexagon nut*	(4 Stk./*pcs.*)	M10
B3: Beilagscheibe / *Washer* 10	(8 Stk./*pcs.*)	
C3: Lenkrollen / *Guide wheels*	(2 Stk./*pcs.*)	
D3: Lenkrollen mit Drehkranzbremse / *Guide wheels with break*	(2 Stk./*pcs.*)	

Anmerkung / Note:
Je eine Lenkrolle mit Bremse auf Basisteil montieren.
Mount one guide wheel with break and one without break on the basic part.

Nicht im Lieferumfang enthalten !
Not included !

Aufrollvorrichtung für Schwimmbadabdeckung
Reel for poolcover

Montage der Abdeckplane
Poolcover installation:

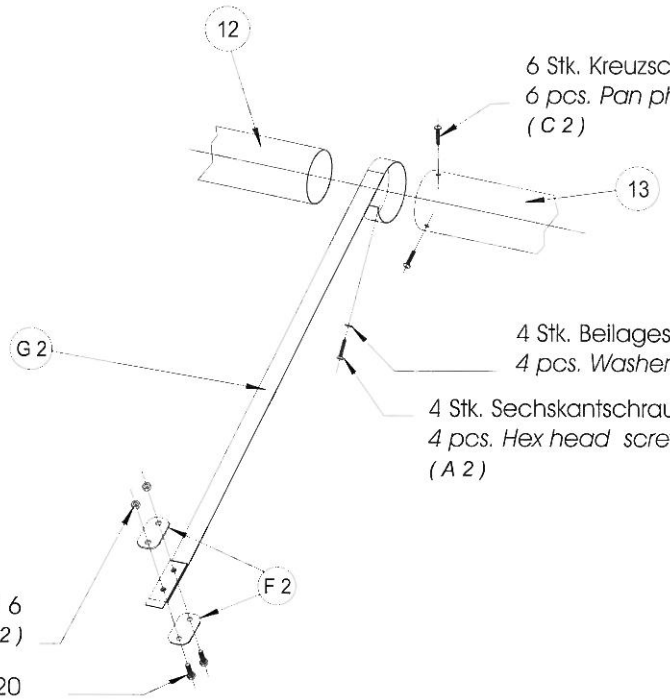

6 Stk. Kreuzschlitzschraube 4,8 x 25
6 pcs. Pan phillips screws
(C 2)

4 Stk. Beilagescheibe 5
4 pcs. Washer 5 (B 2)

4 Stk. Sechskantschraube 4,8 x 25
4 pcs. Hex head screws 4,8 x 25
(A 2)

8 Stk. Kunststoff - Sechskantmutter M 6
8 pcs. Plastic - hexagon nut M6 (E 2)

8 Stk. Kunststoff - Sechskantschraube M 6 x 20
8 pcs. Plastic - hexagon screw M6 x 20 (D 2)

Wassertechnik und Zubehör / *Water treatment and accessories*

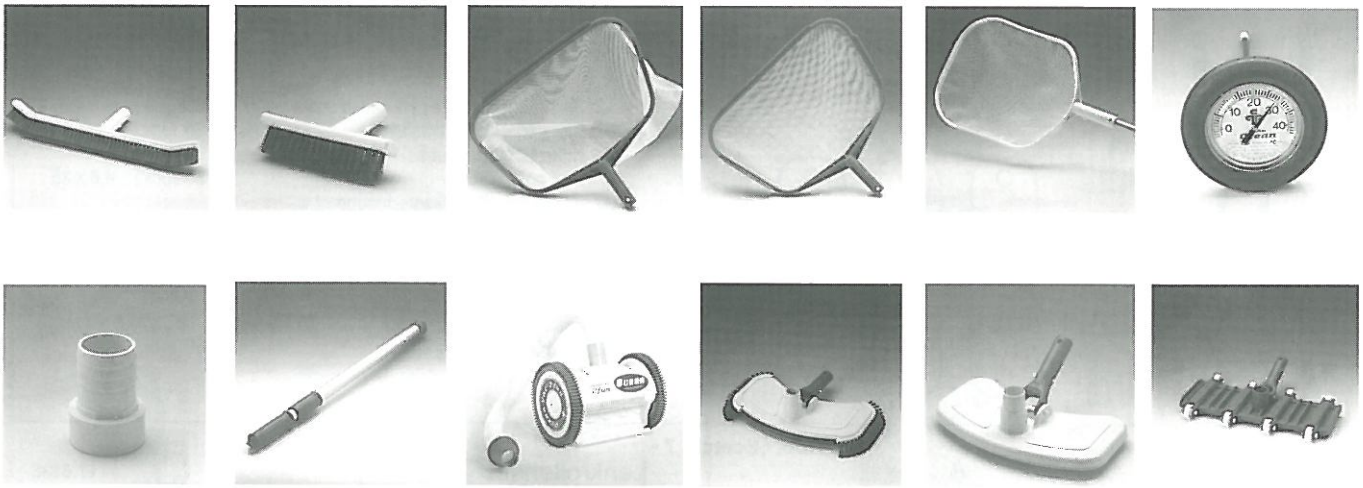

Praher Kunststofftechnik GmbH : Tel.: ++43 / (0) 72 62 / 61 178 - 0 * ; Fax: ++43 / (0) 72 62 / 61 178-75; Email: austria@praher.com
Praher Armaturen GmbH : Tel.: ++49 / (0)91 71 / 96 77 - 0 * ; Fax: ++49 / (0) 91 71 / 96 77 - 88; Email: germany@praher.com
www.praher.com

Praher

PRAHER - QUALITY - SERVICE - INNOVATION

© by PRAHER AUSTRIA 2001